DCP/DCX

DÉSAGRÉGEUR CENTRIFUGE

Il désagrège les semoules moyennes et fines et plaque les passages de convertissage.

L'action de désagrégation, obtenue par impact, augmente la productivité tout en améliorant les rendements et le degré d'absorption de l'eau dans la farine. La machine se caractérise par une roue plate, avec trois séries de pivots vissés pour briser les plaques.

La roue est équilibrée dynamiquement et montée à l'arbre moteur.

La machine peut être montée au sol ou suspendue au plafond.

Une version en acier inoxydable est disponible sur demande.

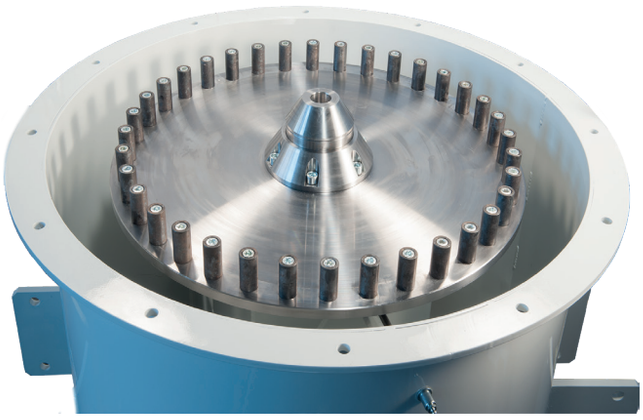

Informations techniques

Modèle	Diamètre de la roue (mm)	Débit maximum (farine) (Kg/h)	Puissance du moteur (kW)		Vitesse de rotation de la roue (tr/min)		Poids net (Kg)
			50 Hz	60 Hz	50 Hz	60 Hz	
DCP/DCX	500	1800	5,5	6,3	2910	3492	123
		3500	7,5	8,6			130
		3900	11	12,6			160

Les spécifications techniques des machines peuvent être modifiées sans aucune obligation de préavis. Les données peuvent ne pas correspondre entièrement aux versions commercialisées.

A → Installation du sol
B → Installation au plafond - moteur en bas
C → Installation au plafond - moteur en haut

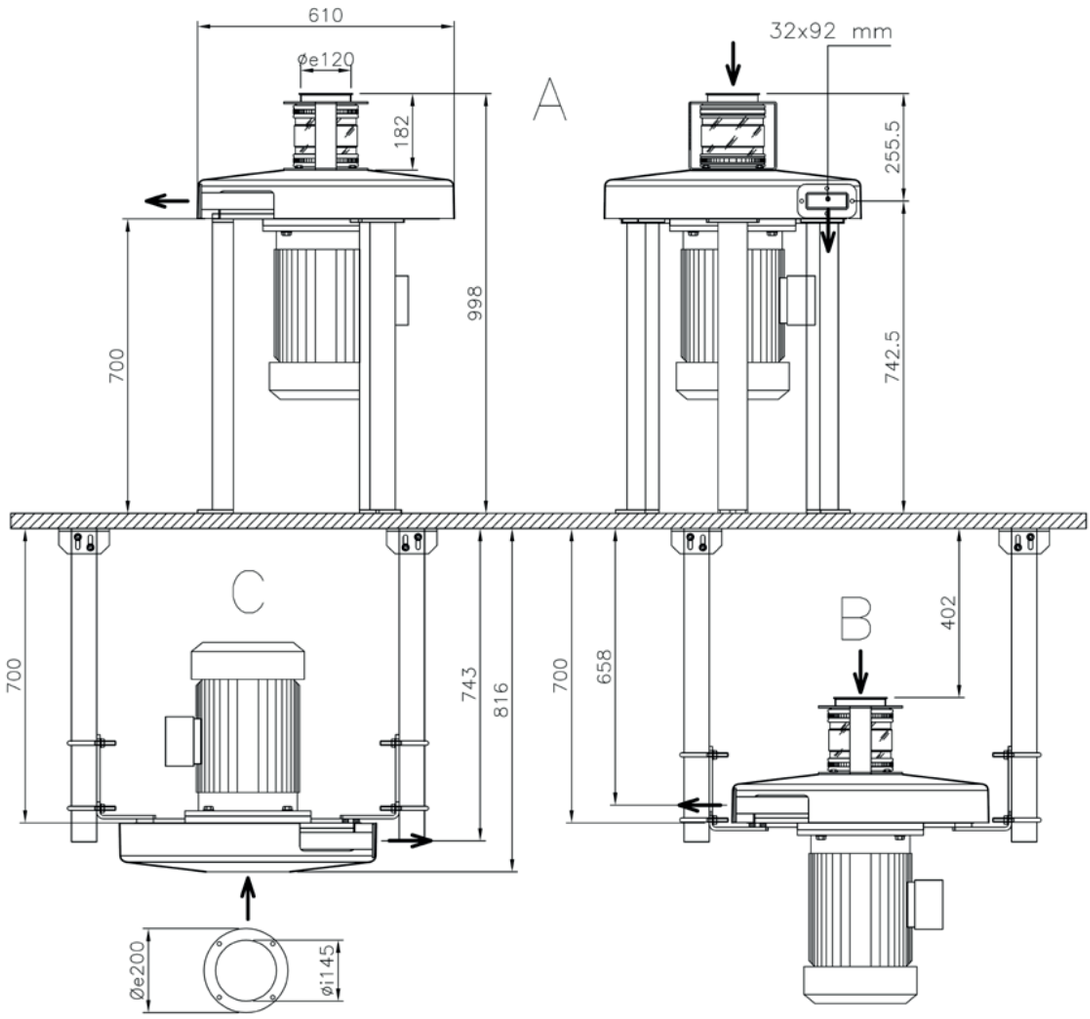

OCRIM S.p.A. - Via Massarotti, 76 - 26100 Cremona (Italie)

www.ocrim.com

impression 2023