DHB

DÉCORTIQUEUSE VERTICALE

La nouvelle décortiqueuse DHB a été créée dans le but d'offrir davantage de prestations avec la même facilité d'installation et d'emploi.

La DHB est commandée par un panneau de commande, équipé d'écran tactile, qui permet

de configurer, de gérer tous les paramètres relatifs au degré de décortication requis, en parfaite autonomie. Si d'autres applications nécessitent d'un système de gestion centralisé de l'équipement, on pourra intégrer la logique de réglage de la DHB dans ce même système.

Le ventilateur, à l'intérieur du rotor, assure une excellente circulation de l'air destiné au refroidissement du produit et qui se révèle utile également pour maintenir les joints en propreté.

La vanne rotative de déversement de produit décortiqué est réglable par boucle, en fonction du taux d'absorption du moteur principal et du degré de décorticage requis.

Les trois points de charge assurent, eux-aussi, une plus grande capacité de travail ainsi que des niveaux élevés en termes de prestation.

Le positionnement du moteur de commande au sol permet un entretien plus aisé.

La technologie Ocrim offre un excellent rapport entre investissement et bénéfices avec un degré de décortication variable entre 8 et 9%, ce qui signifie également:

- un majeur rendement à parité de cendres ou une baisse des cendres à parité de rendement;
- une conduction du système facilitée grâce aux produits en circulation, plus propres;
- un meilleur aspect de la semoule en termes de réduction des points noirs ou marron après élimination des défauts externes du grain;
- une baisse considérable de la charge bactérienne dans le grain et, donc dans la semoule;
- une capacité de production accrue des installations déjà présentes à des coûts limitésqui seront vite amortis avec l'élimination des brosses grain et de leurs tarares, déjà présentes sur la ligne de nettoyage.

Infomations techniques

Modèle	Capacité (t/h)*	Moteur principal (50 Hz)		Ventilateur			Soupape d'échappement (kW)	Débit d'air aspiration (m^3/min)**	Poids net (Kg)	Volume d'emballage (m^3)
		Puissance (kW)	N° poles	Puissance ventilateur 50 Hz	Puissance ventilateur 60 Hz	Débit d'air (m^3/min)				
DHB	7	55	4	2,2	2,55	40	0,75	55	1700	6
* Se réfère au blé – varie en fonction du degré de décorticage										
** Pour assurer ce débit, il faudra prévoir un système d'aspiration adéquat										

Les caractéristiques techniques des machines peuvent subir des modifications sans aucune obligation de préavis. Les données peuvent ne pas être totalement conformes aux versions commercialisées.

A – Entrée produit

B – Vidange produit

C – Vidange air (vers le système d'aspiration)

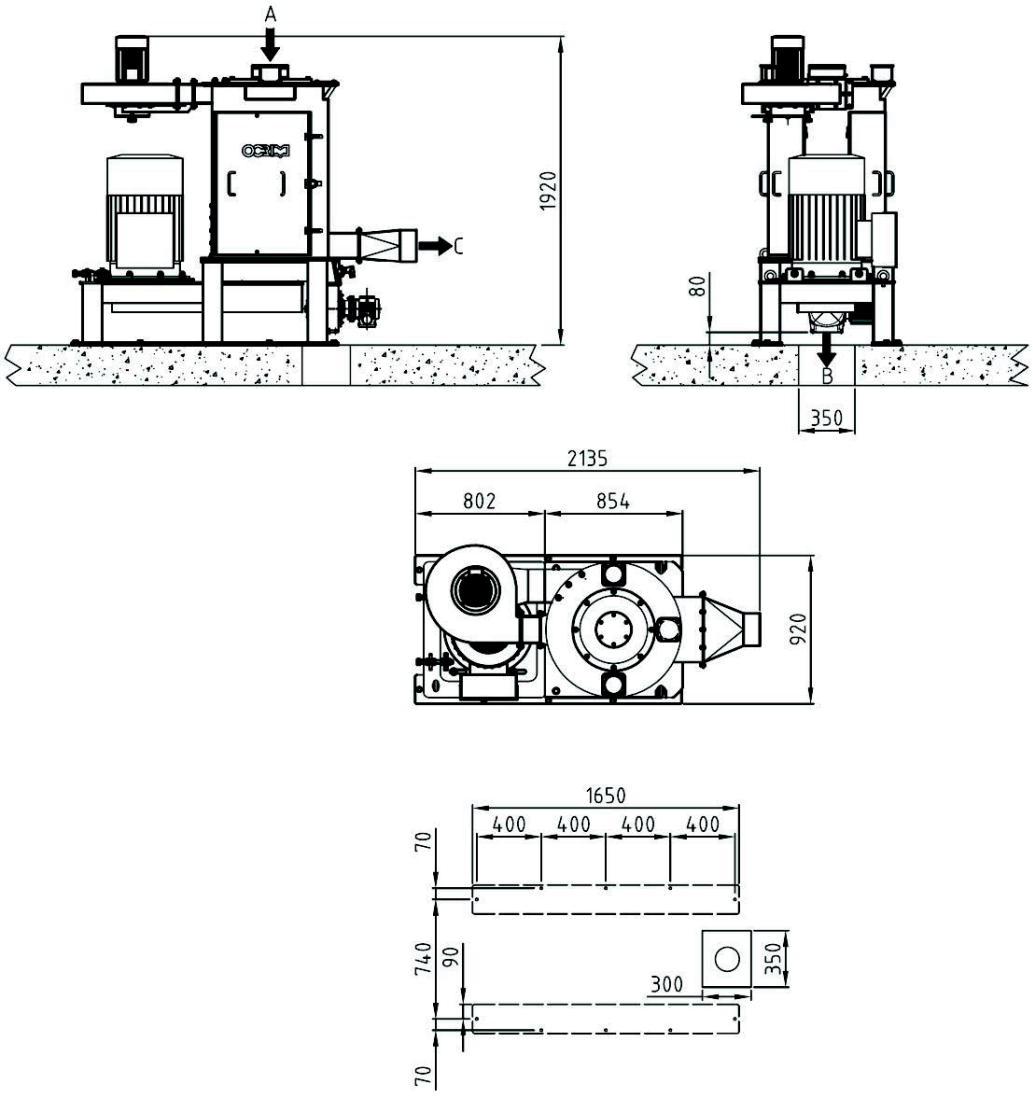

OCRIM S.p.A. - Via Massarotti, 76 - 26100 Cremona (Italy)

www.ocrim.com

édition 2023