DCP/DCX

DISGREGATORE CENTRIFUGO

Disgrega semole medie e fini e placchette dei passaggi di rimacina.

L'azione di disgregazione, ottenuta per urto, aumenta la produttività migliorando nel contempo rese e grado di assorbimento acqua nella farina. La macchina è caratterizzata da una girante piana, con tre serie di perni avvitati per la disgregazione delle placche.

La girante è bilanciata dinamicamente e calettata sull'albero motore.

La macchina può essere montata a pavimento o sospesa al soffitto.

A richiesta è disponibile la versione in acciaio inox.

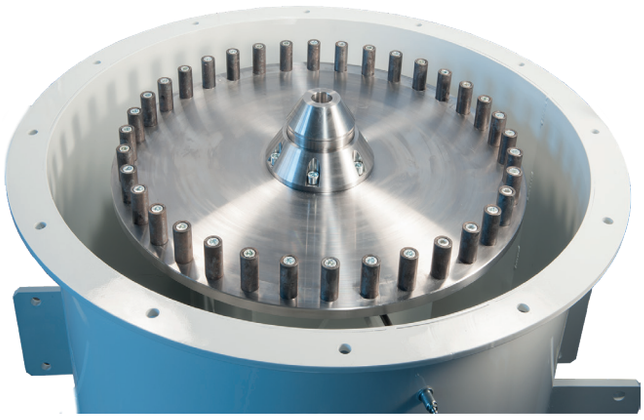

Informazioni Tecniche

Modello	Diametro girante (mm)	Portata massima (farina) (Kg/h)	Potenza motore (kW)		Velocità girante (rpm)		Peso netto (Kg)
			50 Hz	60 Hz	50 Hz	60 Hz	
DCP/DCX	500	1800	5,5	6,3	2910	3492	123
		3500	7,5	8,6			130
		3900	11	12,6			160

Le caratteristiche tecniche delle macchine possono subire modifiche senza alcun obbligo di preavviso. I dati possono non essere totalmente conformi alle versioni commercializzate.

A → Installazione a pavimento
B → Installazione a soffitto – motore in basso
C → Installazione a soffitto – motore in alto

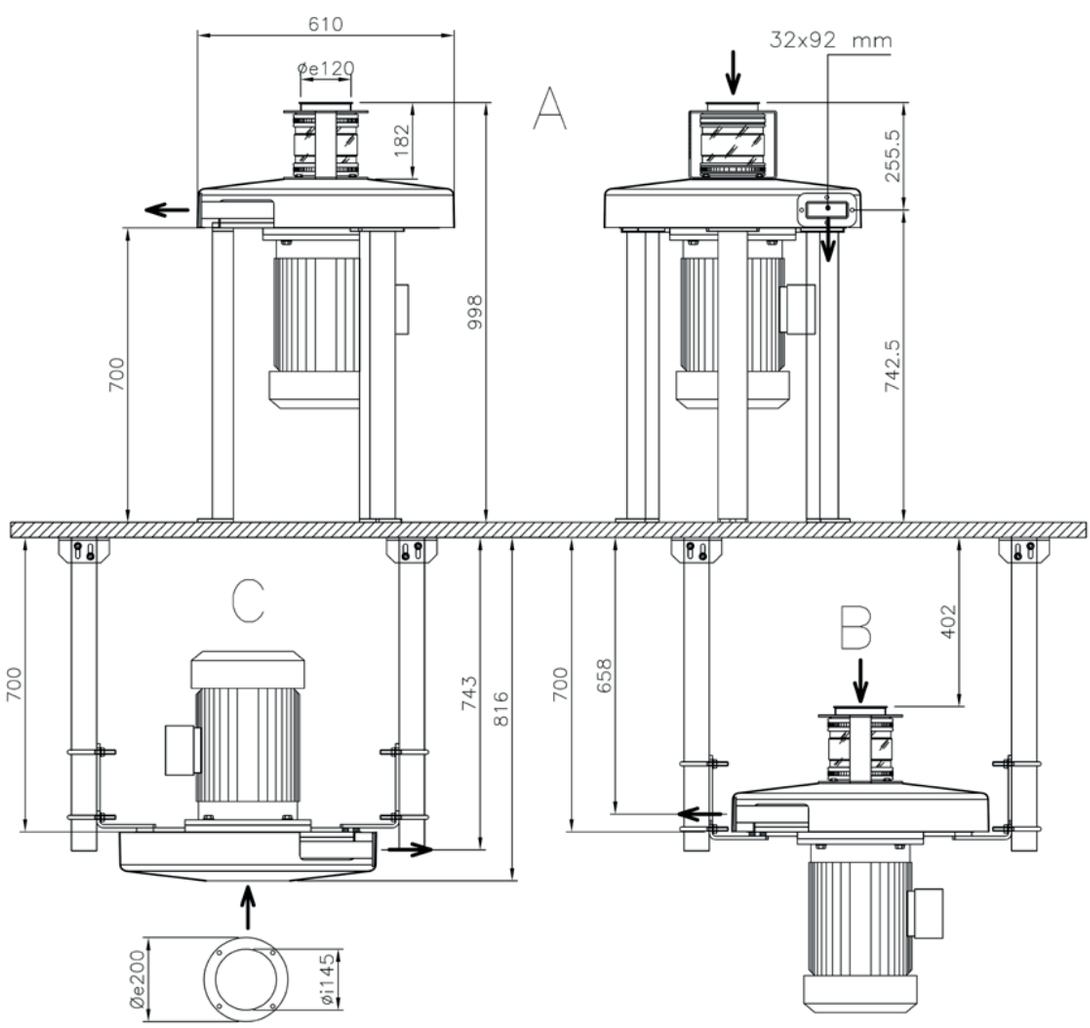

OCRIM S.p.A. - Via Massarotti, 76 - 26100 Cremona (Italy)

www.ocrim.com

stampa 2023