DHB

DECORTICATRICE VERTICALE

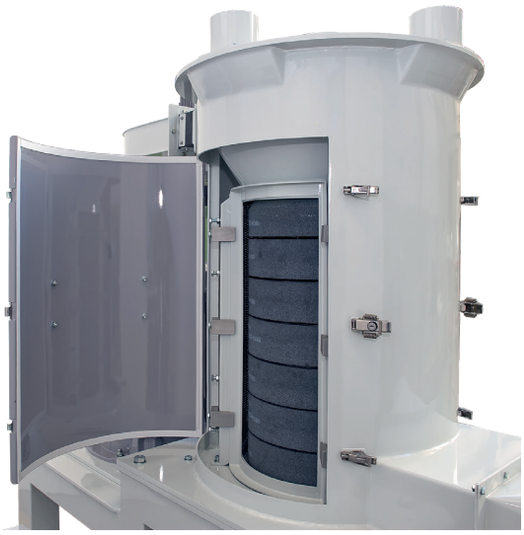

La nuova decorticatrice DHB è nata per assicurare migliori performance e facilità di utilizzo ed installazione.

La DHB è comandata e gestita da un quadro di controllo dotato di touch screen dal quale si impostano e si gestiscono, in completa autonomia, tutti i parametri relativi al grado di decorticazione desiderato. Nel caso di applicazioni che prevedono il sistema di gestione centralizzato dell'impianto, la logica di regolazione della DHB può essere integrata in tale sistema.

Il ventilatore garantisce un ottimo convogliamento dell'aria all'interno del rotore per assicurare il raffreddamento del prodotto ed una maggiore pulizia delle guarnizioni.

La valvola stellare sullo scarico del prodotto decorticato è gestita tramite un loop di regolazione in funzione dell'assorbimento del motore principale e del grado di decorticazione desiderato.

Elevate prestazioni e capacità di lavorazione grazie anche ai tre punti di carico.

Posizionamento del motore di comando a terra per garantire una più facile e veloce manutenzione.

La tecnologia Ocrim sulla decorticazione prevede, come miglior connubio tra investimento e benefici, un grado di decorticazione variabile tra l'8 ed il 9%, con i quali si possono ottenere:

- un aumento di resa a parità di ceneri o un abbassamento delle ceneri a parità di resa;
- una maggiore facilità di conduzione dell'impianto grazie ad un prodotto in circolo più pulito;
- un miglior aspetto della semola con riduzione sia dei punti neri che marroni grazie all'eliminazione di difetti esterni nel grano;
- una drastica riduzione della carica batterica nel grano e di conseguenza nella semola;
- un aumento della capacità di produzione su impianti esistenti con investimenti contenuti e ritorno dello stesso in un arco temporale ridotto anche grazie all'eliminazione delle spazzole grano e relative tarare già presenti nella linea di pulitura.

Informazioni Tecniche

Modello	Capacità (t/h)*	Motore principale (50 Hz)		Ventilatore			Potenza valvola di scarico (kW)	Portata aria aspirazione (m^3/min)**	Peso netto (Kg)	Volume imballo (m^3)
		Potenza (kW)	N° poli	Potenza ventilatore 50 Hz	Potenza ventilatore 60 Hz	Portata aria (m^3/min)				
DHB	7	55	4	2,2	2,55	40	0,75	55	1700	6
* Riferita a grano – variabile in base al grado di decorticazione										
** Per garantire questa portata si deve prevedere un adeguato sistema di aspirazione										

Le caratteristiche tecniche delle macchine possono subire modifiche senza alcun obbligo di preavviso. I dati possono non essere totalmente conformi alle versioni commercializzate.

A - Ingresso prodotto

B - Scarico prodotto

C - Scarico aria (verso il sistema di aspirazione)

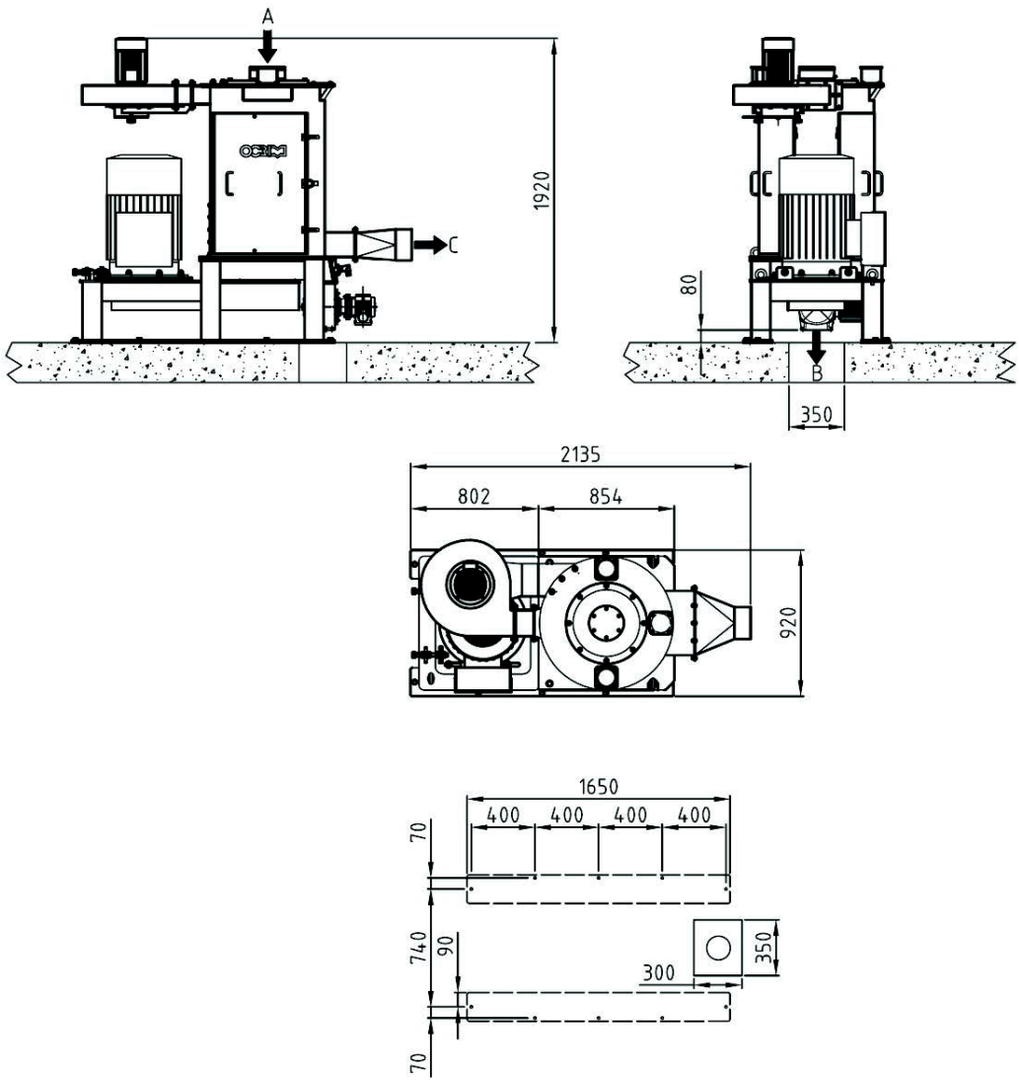

OCRIM S.p.A. - Via Massarotti, 76 - 26100 Cremona (Italy)

www.ocrim.com

stampa 2023