DCP/DCX

DISGREGADOR CENTRÍFUGO

Desintegra la sémola media y fina y las placas de los pasajes de reducción.

La acción desintegradora, conseguida por el impacto, aumenta la productividad al tiempo que mejora el rendimiento y el grado de absorción de agua en la harina. La máquina se caracteriza por un impulsor plano con tres juegos de pernos atornillados para romper las placas.

El impulsor está equilibrado dinámicamente y estriado en el eje de mando.

La máquina puede montarse en el suelo o suspenderse del techo.

Hay disponible una versión de acero inoxidable bajo pedido.

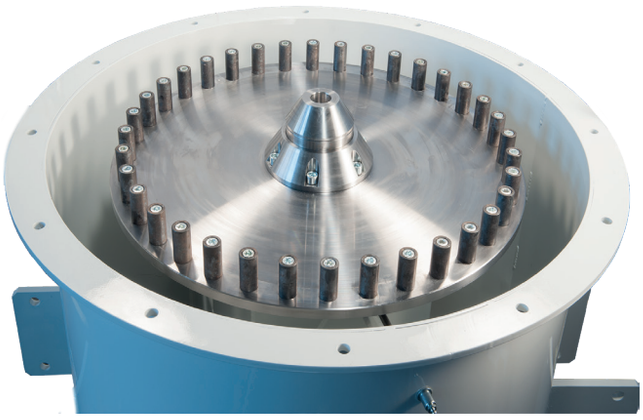

Información Técnica

Modelo	Diámetro del impulsor (mm)	Caudal máximo (harina) (Kg/h)	Potencia del motor (kW)		Velocidad del impulsor (rpm)		Peso neto (kg)
			50 Hz	60 Hz	50 Hz	60 Hz	
DCP/DCX	500	1800	5,5	6,3	2910	3492	123
		3500	7,5	8,6			130
		3900	11	12,6			160

Las especificaciones técnicas de las máquinas están sujetas a cambios sin previo aviso. Los datos pueden no coincidir totalmente con las versiones comercializadas.

A → Instalación en el suelo
B → Instalación en el techo - motor abajo
C → Instalación en el techo - motor arriba

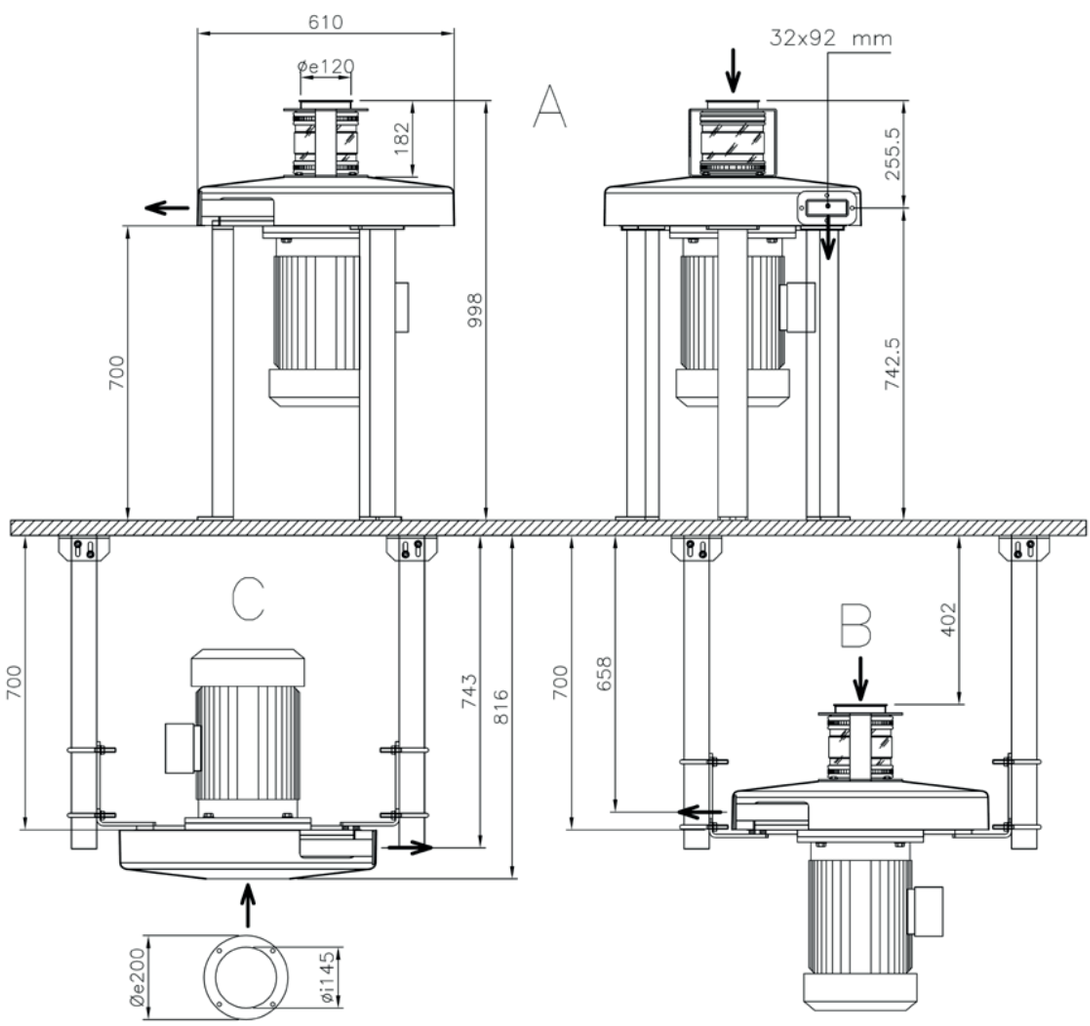

OCRIM S.p.A. - Via Massarotti, 76 - 26100 Cremona (Italia)

www.ocrim.com

impresión 2023