DHB

DESGRANADORA VERTICAL

La nueva desgranadora DHB ha sido creada para garantizar mejores rendimientos y mayor facilidad de uso y de instalación.

La DHB está controlada y gestionada por un cuadro de control dotado de pantalla táctil desde la cual se configuran y se gestionan, en plena autonomía, todos los parámetros relativos al grado de desgranado deseado. En el caso de aplicaciones que prevén el sistema de gestión centralizado de la instalación, la lógica de regulación de la DHB puede integrarse en este sistema.

El ventilador garantiza un buen encanalamiento del aire dentro del rotor para garantizar el enfriamiento del producto y una mayor limpieza de las guarniciones.

La válvula de estrella en la salida del producto desgranado está gestionada mediante un bucle de regulación en función de la absorción del motor principal y del grado de desgranado deseado.

Elevadas prestaciones y capacidad de elaboración gracias también a los tres puntos de carga. Posicionamiento del motor de mando en tierra para garantizar un más fácil y rápido mantenimiento.

La tecnología Ocrim de desgranado prevé, como la mejor combinación entre inversión y beneficios, un grado de desgranado variable entre un 8 y un 9%, con los cuales se pueden obtener:

- un aumento de rendimiento a igualdad de cenizas o un descenso de las cenizas a igualdad de rendimiento;
- una mayor facilidad de conducción de la instalación gracias a un producto en circulación más limpio;
- un mejor aspecto de la sémola con reducción tanto de los puntos negros como de los marrones gracias a la eliminación de defectos externos en el trigo;
- una drastica riduzione della carica batterica nel grano e di conseguenza nella semola;
- un aumento de la capacidad de producción en instalaciones existentes con inversiones contenidas y retorno de la antedicha en un breve período de tiempo también gracias a la eliminación de los cepillos para trigo y de las relativas calibraciones ya presentes en la línea de limpieza.

Informaciones técnicas

Modelo	Capacidad (t/h)*	Motor principal (50 Hz)		Ventilador			Potencia válvula de descarga (kW)	Caudal de aire Aspiración (m^3/min)**	Peso neto (Kg)	Volumen de embalaje (m^3)
		Potencia (kW)	N° poles	Potencia ventilador 50 Hz	Potencia ventilador 60 Hz	Caudal del aire (m^3/min)				
DHB	7	55	4	2,2	2,55	40	0,75	55	1700	6
* Referida al trigo – variable en función del grano de desgranado										
** Para garantizar esta capacidad se debe establecer un sistema adecuado de aspiración										

Las características técnicas de las máquinas pueden sufrir modificaciones sin ninguna obligación de aviso previo. Los datos pueden no coincidir totalmente con las versiones que se comercializan.

A – Entrada producto

B – Descarga producto

C – Descarga aire (hacia el sistema de aspiración)

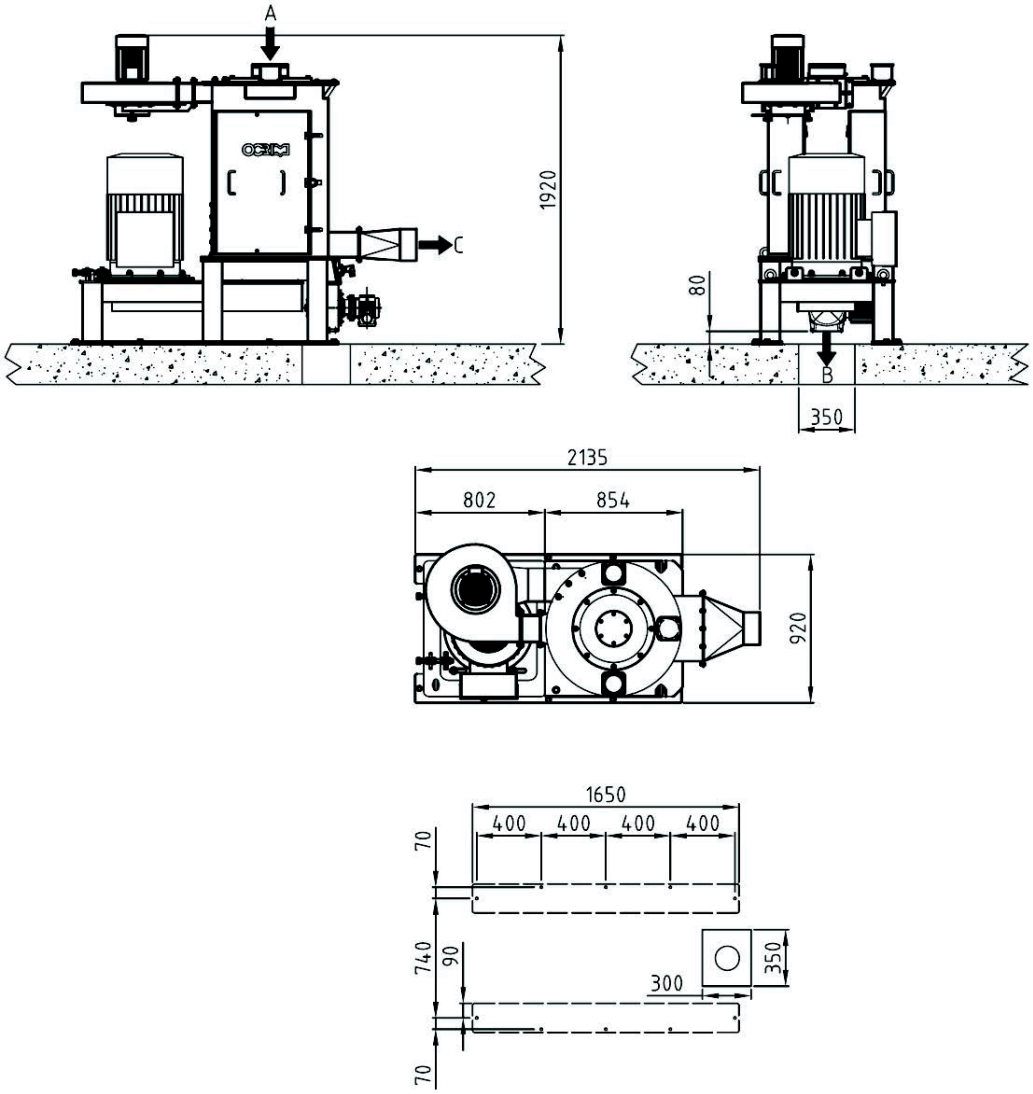

OCRIM S.p.A. - Via Massarotti, 76 - 26100 Cremona (Italy)

www.ocrim.com

impresión 2023