SPR

SEPARADOR ROTATORIO

Dispositivos mecánicos por encastre permiten efectuar con rapidez la extracción de los tamices y la sustitución de las guarniciones.

Grupo de mando con motor, transmisión por correas y eje con masas excéntricas regulables, para dar a la máquina el movimiento rotativo.

El cuerpo de la máquina puede sostenerse con ocho acoples elásticos apoyados en una base robusta o bien colgarse con cañas de fibra de vidrio.

El separador puede equiparse con una tarara para aspirar y decantar el polvo y las impurezas livianas.

El separador se encuentra disponible en las dos siguientes configuraciones:

- apoyado al suelo con patas y juntas Rosta.
- suspendido de una estructura independiente con cañas de fibra de vidrio.

Opcionalmente, pueden suministrarse tamices de aluminio en lugar de madera.

Máquina compacta y fiable que consigue óptimos resultados en la prelimpieza y limpieza de cereales

Gran eficacia para la misma superficie con respecto a los tradicionales separadores vibratorios de tamices.

Cuerpo tamizador de chapa electrosoldada formado por dos bastidores portatamices con inclinación diferente y opuesta.

Ventanillas transparentes que permiten controlar el proceso.

La ubicación de los tamices permite que el flujo de producto recorra todo el tamiz inferior, lo que mejora el rendimiento.

Las guarniciones se limpian con bolitas de goma mantenidas en constante movimiento por una red metálica con mallas en relieve, colocada debajo.

Información técnica

Modelo	Dimensiones [mm]										Peso [kg]
	A	D	F1	F2	G 1	G2	H	L	M	Q	
SPR 07N	2143	1402	-	-	-	-	-	-	2158	526	640
SPR 12N			1732	1737	1540	1392	600	1580		1076	890
SPR 12L	2173	1370	1836	1737	1590	1402	600	1580	2655	1076	1030
SPR 15L			2086	1987	1840	1652	700	1830		1175	1150

Modelo	Capacidad máxima [kg/h] *				Superficie de tamizadobruta [m 2]	Potencia motor [kW]		Caudal de aire aspiración [m 3/min]	Volumen de imbalaje [m 3]
	Trigo		Maiz						
	Prelimpieza	Limpieza	Prelimpieza	Limpieza		50 Hz	60 Hz		
SPR 07N	35000	9000	280 00	7200	2,232	1,1	1,3	7	6
SPR 12N	60000	14000	48000	11200	3,732			11	8
SPR 12L	80000	20000	60000	16000	4,970	1,5	1,75	11	10
SPR 15L	100000	24000	80000	20000	5,976	2,2	2,55	13	12
* Las capacidades son a título indicativo y se refieren a cereales con humedad máxima de 12% e impureza máxima de 3%.									

Las características técnicas de las máquinas pueden modificarse sin ninguna obligación de preaviso.
Los datos pueden no coincidir totalmente con las versiones que se comercializan.

SPR apoyada

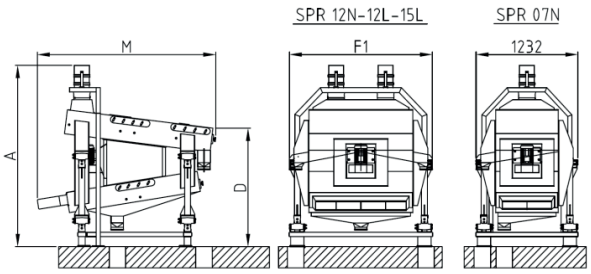

SPR suspendida

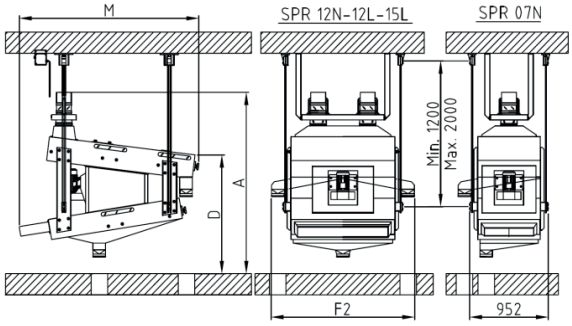

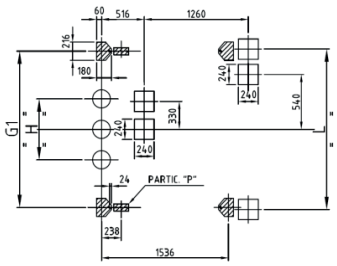

SPR 07N - 12N

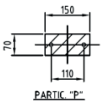

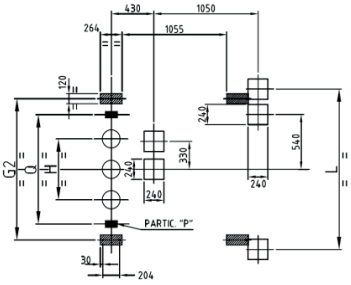

SPR 07N - 12N

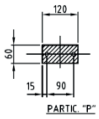

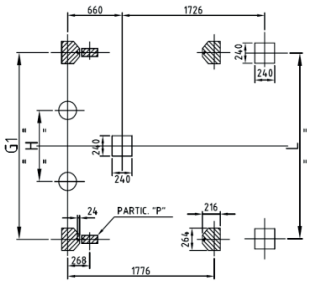

SPR 12L - 15L

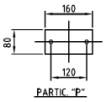

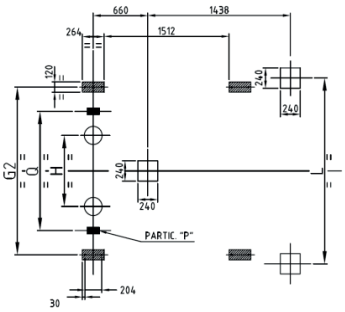

SPR 12L - 15L

OCRIM S.p.A. - Via Massarotti, 76 - 26100 Cremona (Italy)

www.ocrim.com

impresion 2017