TSV

TAVOLA SPIETRATRICE

Garantisce una perfetta separazione delle pietre contenute nei cereali.

Ideale per separare pietre, grumi di terra e frammenti di vetro o di metallo da cereali, legumi, chicchi di caffé, semi oleosi, riso, ecc.

Costituita da una struttura che sostiene la parte vibrante con piano di lavoro, una cappa di aspirazione, un dispositivo di alimentazione e bocchette di scarico.

La parte vibrante è sostenuta da molle elicoidali e viene mossa da una coppia di motovibratori per imprimere al piano di lavoro un movimento con ampiezza regolabile e traiettoria rettilinea.

Il piano di lavoro, con un'inclinazione regolabile mediante volantino posto sul lato di scarico pietre, è dotato di un telaio di alluminio guarnito con una rete di filo d'acciaio armonico o inossidabile, rapidamente smontabile per operazioni di pulizia o manutenzione.

Carico costante assicurato da un pozzetto di alimentazione dotato di valvola con contrasto a molla per la tenuta dell'aria.

Presa di aspirazione con valvola a farfalla a regolazione micrometrica, indicatore di posizione a settori graduati e manometro per il controllo indiretto della portata d'aria.

Informazioni Tecniche

Modello	Dimensioni mm				Capacità massima T/h				Potenza installata KW Motovibratori		Superficie lorda piano di lavoro m²	Aspirazione m³/min	Peso netto Kg	Volume imballo m³
					Grano	Mais	Caffè							
							Verde	Tostato	50 Hz	60 Hz				
	A	B	C	ØiD										
TSV 040	590	1220	1400	200	2,5	1	1,4	0,8	2x0,15	2x0,25	0,35	30	120	1,2
TSV 060	790	1220	1400	220	4	2	2,4	1,3	2x0,15	2x0,25	0,52	35	150	1,6
TSV 15	1650	1668	1835	360	10	9	7	3,2	2x0,25	2x0,30	1,27	110	380	6
TSV 20	2205	1668	1895	420	15	13	10	5	2x0,25	2x0,30	1,92	140	450	8

Le caratteristiche tecniche delle macchine possono subire modifiche senza alcun obbligo di preavviso. I dati possono non essere totalmente conformi alle versioni commercializzate.

1 Ingresso prodotto **2** Scarico pietre

3 Scarico prodotto **4** Aspirazione

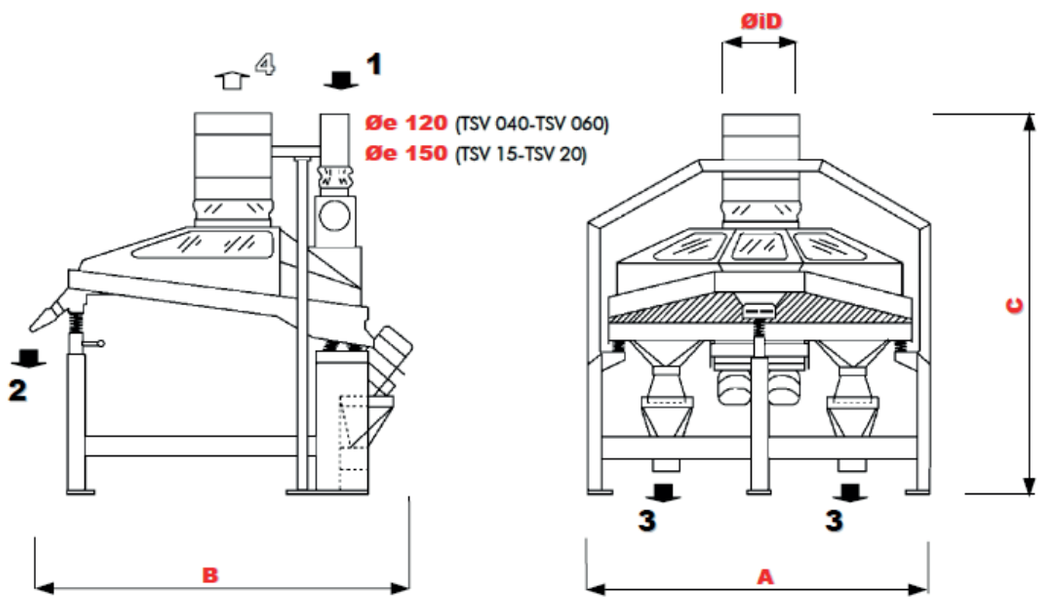

OCRIM S.p.A. - Via Massarotti, 76 - 26100 Cremona (Italy)

www.ocrim.com

stampa 2016